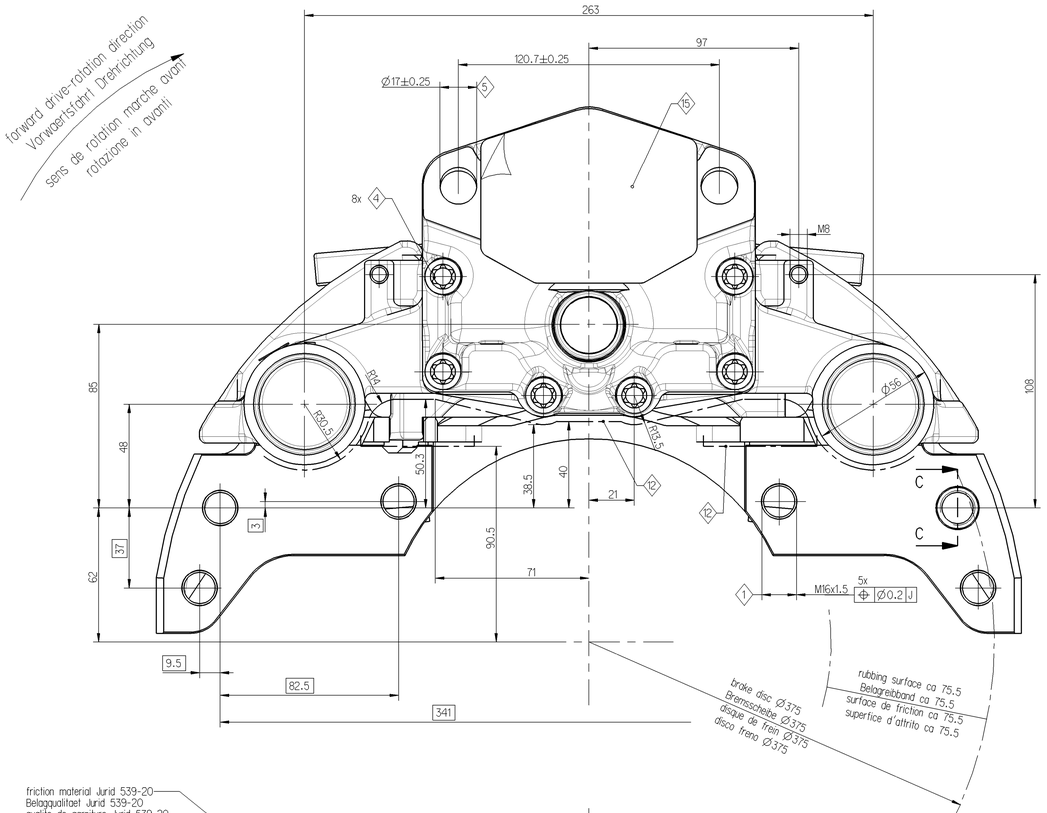

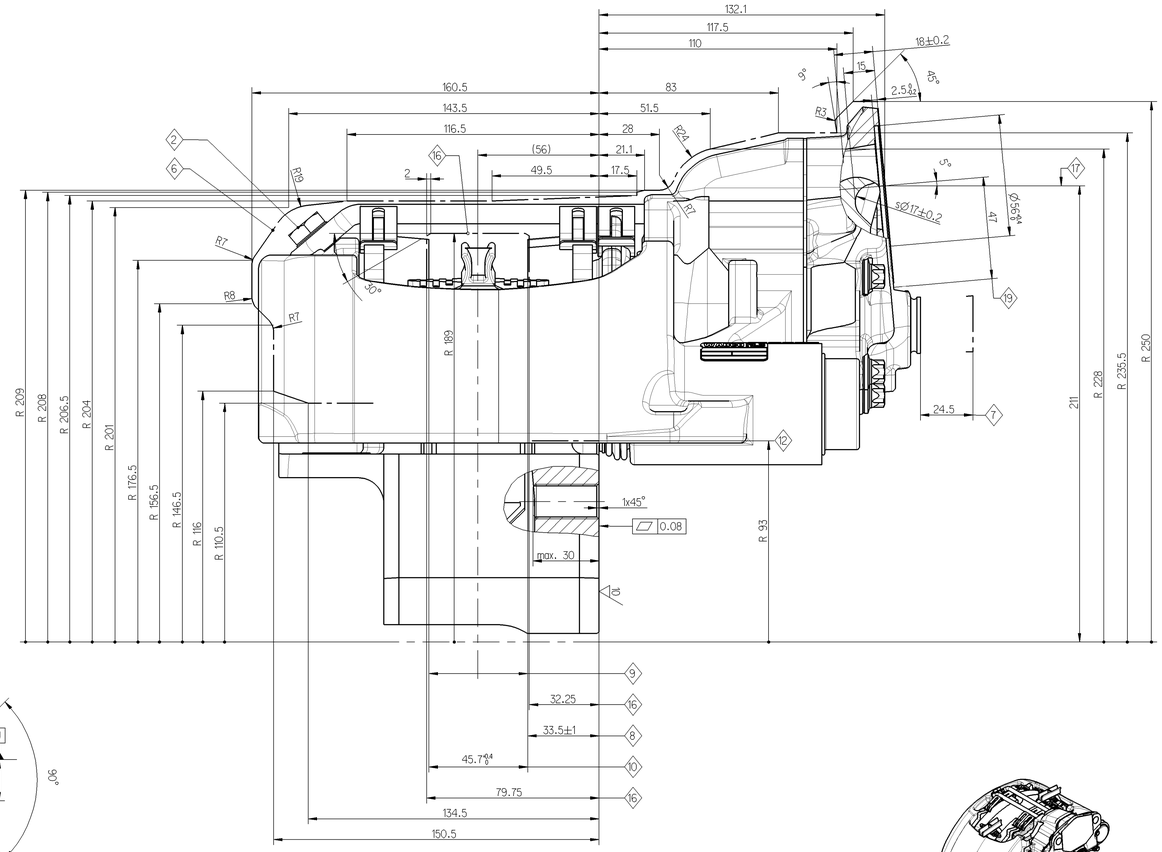

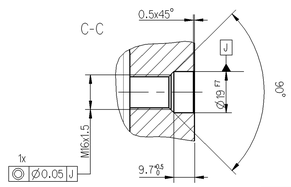

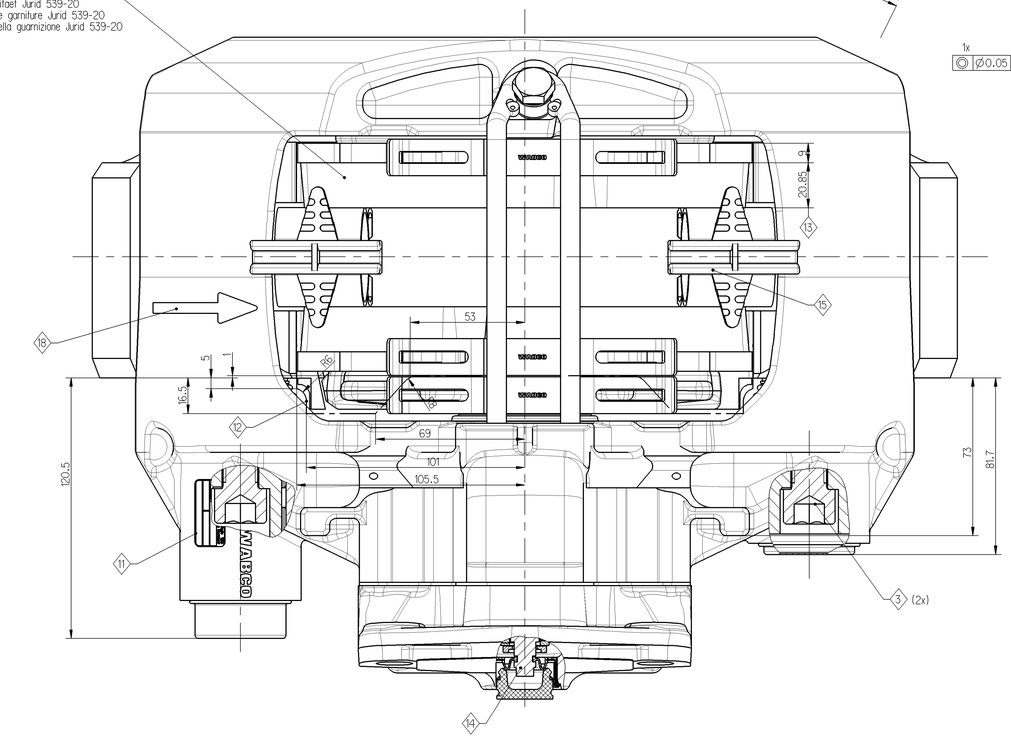

	tightening torque Anziehdrehmoment couple de serrage coppia di serraggio	width over flats SW surplats misura chiave	note Bemerkung remarque annotazione			
1	290 ± 20 Nm	24 DIN 961 23 ISO 8676	brake mounting hexagon screw, oiled M16 x 1.5 x ... - 10.9	Bremsenbefestigung Sechskantschraube, geoelt M16 x 1.5 x ... - 10.9	fixation du frein vis a tete hexagonale, huilee M16 x 1.5 x ... - 10.9	fissaggio freno vite a testa esagonale, oliate M16 x 1.5 x ... - 10.9
2	30 + 15 Nm	17	pad hold down device DIN 933 - M10x20 - 8.8 microencapsulated	Buegelbefestigung DIN 933 - M10x20 - 8.8 mikroverkapselt	barrette de maintien DIN 933 - M10x20 - 8.8 micro enrobage	dispositivo fissaggio DIN 933 - M10x20 - 8.8 micro rivestimento
3	340 ± 20 Nm	14	tightening order 1. long bolt 2. short bolt DIN 912-M16x1.5x80-12.9	Anziehreihenfolge 1. Bolzen lang 2. Bolzen kurz DIN 912-M16x1.5x80-12.9	ordre de serrage 1. axe long 2. axe court DIN 912-M16x1.5x80-12.9	sequenza di serraggio 1. viti lunghe 2. viti corte DIN 912-M16x1.5x80-12.9
4	68 ± 5 Nm	E12	cover fixing DIN 34800 - M10x1x40 - 12.9	Deckelbefestigung DIN 34800 - M10x1x40 - 12.9	fixation couvercle DIN 34800 - M10x1x40 - 12.9	fissaggio coperchio DIN 34800 - M10x1x40 - 12.9
5	210 -30 Nm	24	operation cylinder M16x1.5	Betaetigungszylinder M16x1.5	actionneur M16x1.5	cilindro operatore M16x1.5

6. max. rotary outline
maximale Rotationskontur
profil enveloppe maximal
rotazione profilo massimo

7. max. displacement
maximale Verschiebung
deplacement maximal
max. movimento

8. fitting dimension of the disc
Scheibeneinbaumass
dimension de montage du disque
quota fissaggio disco

9. brake disc new 45-0.2, wearable up to 37
Bremsscheibe neu 45-0.2, verschleissbar bis 37
disque neuf 45-0.2, a user jusqu'a 37
disco freno nuovo 45-0.2, usurabile fino 37

10. assembly dimension for brake pads
Einbaumass fuer Bremsbelaege
dimension de montage des garnitures
dimensione assemblaggio pastiglie freno

11. product identification WABCO
Kennzeichnung WABCO
identification WABCO
identificazione prodotto WABCO

12. envelope circle caliper with cover
Huellkurve Bremssattel mit Deckel
enveloppante etrier avec couvercle
incombro pinza con coperchio

13. remaining lining thickness 2
Restbelagstaerke 2
épaisseur garniture restante 2
spessore residuo pastiglia 2

14. hexagon width over flats 8
Sechskant SW 8
tete hexagonale (surplats 8)
esagono SW 8

15. for storage and shipment
fuer Transport und Lagerung
pour transport et stockage
per stoccaggio e trasporto

16. maximum disc clearance
Scheibenfreigang
course libre du disque
max. dimensione installazione disco

17. center line cylinder
Mitte Zylinder
axe median actionneur
centro cilindro

18. forward drive - rotation direction
Vorwaerts Drehrichtung
sens de rotation marche avant
rotazione in avanti

19. brake actuator size restriction see part specification
640 195 001 0 max. actuator type 24
Zylinderanschlussmasse nach Part Spezifikation
640 195 001 0 max. Zylinder Typ 24
dimension de connexion de cylindre de frein part specification
640 195 001 0 limitation taille de cylindre, max. acceptee type 24
per misure di collegamento dell'attuatore freno vedere le specifiche
640 195 001 0 cilindro max. tipo 24

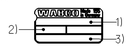

1) customer no.
Kundennummer
no. du client
no. cliente

2) date of manufacturing
Herstelldatum
date de fabrication
data fabbricazione

3) WABCO ident number
WABCO-Ident-Nr.
reference WABCO
numero identificativo WABCO

Produkt-Spezifikation 640 195 001 0
product-specification 640 195 001 0

dimensions without tolerances are gauge dimensions
nicht tolerierte Masse = Lehrenmasse
dimensions non tolerancees = calibres
le dimensioni senza tolleranza sono quelle riferite al calibro

40 195 028		mirror image Spiegelbild image inversee immagine riflessa
40 195 027		as shown wie gezeichnet comme dessine come disegnato
ident-no brake Material-Nr. Bremse reference frein codice materiale freno	customer no. Kundennummer no. du client no. cliente	brake type Ausfuehrung Bremse variante de frein versione freno

PAN 19-1

coating
anti-corrosion protection - salt spray test min. 96 hours
Beschichtung
Korrosionsschutz-Salzsprueheebelpruef. min. 96 Std.
protection de surface
tenue BS 96 h min.
rivestimento
protezione contro la corrosione - prova di resistenza alla nebbia salina dopo almeno 96 h

characteristic data sheet Kenndatenblatt feuillet des caracteristiques foglio dati caratteristici	640 195 027 0

General Specification: JED-334-0
Further Technical Data:
Doc. Code: | Sheet: | To

General Tolerances JED-261

Class 1)	Range of Nominal Dimensions (in mm) ≤ 50	> 50 ≤ 180	> 180 ≤ 400	> 400	∢
Fine	0.5	1.0	1.5	2.0	±3°
Medium	1.0	2.0	3.0	4.0	
Coarse	2.0	3.5	5.0	6.5	
Tapped Holes acc.					

1) Tolerance Class Applied Crossmarked

Copyright WABCO®

Date	Signature
Drawn 2013-01-30	Back
Checked 2013-02-11	Redemann
Opprv Redemann	

Mass: 32.527 KG
Scale: 1 : 1
Size: A 0
CAD System: Pro/E

WABCO

Disc brake PAN-range light
Scheibenbremse PAN-Reihe leicht
Frein a disque PAN-type gamme basse
Pinza freno a disco tipo PAN leggero

Material No.: 40 195 027
Date of first issue: 2006-04-18
Doc. Code: 053 | Language: ML | Sheet: 1/1

ECN No.: 160145 | Revision: 1x 0 | Techr. Resp.: 6921 | Replacement for

100mm

Ein Exemplar dieses Dokumentes hat WABCO nicht bereits vorher erhalten, so bitten wir um Mitteilung unter Angabe der Dokumentnummer.
Copies of this document are only to be made by WABCO or with its permission. Any other copies are not to be made without prior written permission.
Copie di questo documento sono ammesse solo da WABCO o con suo permesso. Qualsiasi altra copia non deve essere fatta senza il suo consenso.
Copie de ce document ne peuvent être faites que par WABCO ou avec son accord. Toute autre copie ne doit pas être faite sans son accord.
Diese Unterlage darf ohne vorhergehende schriftliche Zustimmung von WABCO weder direkt noch indirekt an Dritte weitergegeben werden. Sie darf weder vervielfältigt noch anderweitig verwendet werden, ausgenommen zu dem Zweck, zu dem sie uns zugegangen ist. Dieses Verbot gilt auch für die Einspeicherung in Datenverarbeitungsanlagen. Es gilt auch für die Weitergabe an Dritte, Ausnahmen bedürfen der schriftlichen Zustimmung von WABCO.
Copyright © WABCO 2006 - 2013 - 2014 - 2015 - 2016 - 2017 - 2018 - 2019 - 2020 - 2021 - 2022 - 2023 - 2024 - 2025 - 2026 - 2027 - 2028 - 2029 - 2030 - 2031 - 2032 -